NBG MASTERS KFT.	**ÜGYFÉL NÉV, ELÉRHETŐSÉG**	**NBG Masters Kft.** **2131 Göd, Nemeskési-Kiss Miklós út 37.** **E-mail: office@nippon.hu** **Tel.: +36 30 013 0013** **Web: www.nippon.hu**
	FCIJ Gumiharang	

VEVŐI REFERENCIA SZÁM	**NBG PROJEKT KÓD**	**DÁTUM**

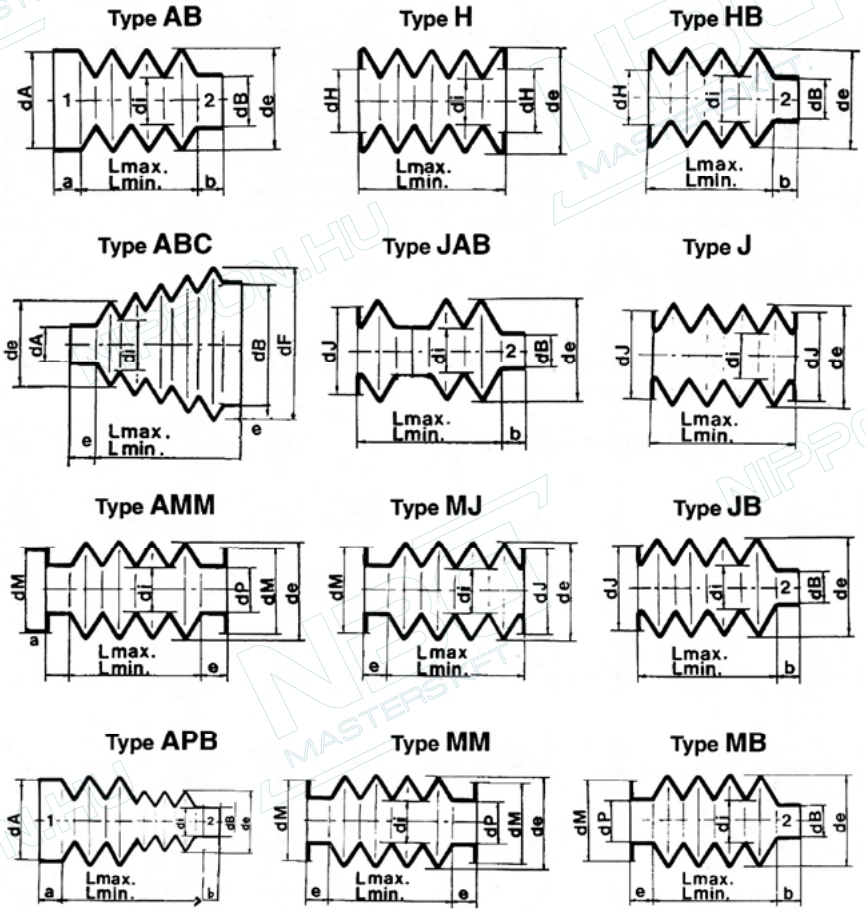

Standard méretek:	
di x de	
13 x 25	75 x 110
18 x 32	75 x 120
18 x 42	75 x 130
22 x 38	80 x 105
22 x 48	80 x 125
25 x 42	85 x 120
25 x 52	85 x 130
30 x 48	90 x 135
30 x 58	95 x 130
30 x 80	95 x 140
35 x 50	95 x 150
35 x 58	100 x 145
35 x 70	105 x 140
35 x 85	105 x 150
40 x 60	115 x 160
40 x 65	125 x 160
40 x 75	125 x 165
45 x 70	130 x 180
45 x 85	140 x 170
50 x 75	150 x 200
50 x 85	150 x 225
50 x 95	160 x 190
55 x 85	168 x 220
55 x 95	185 x 240
55 x 105	200 x 250
55 x 120	220 x 275
60 x 90	250 x 290
60 x 100	280 x 340
60 x 115	300 x 360
65 x 85	350 x 400
65 x 100	400 x 460
65 x 110	410 x 460
67 x 87	600 x 650
70 x 115	

ANYAG:
REDŐK SZÁMA:

RÖGZÍTÉS: ☐ tépőzár

☐ csavar, osztókör Ø: mm

☐ bilincs, Ø x magasság: mm

KIEGÉSZÍTŐK: ☐ hossz irányban zipzárral nyitható

☐ egyéb:

MEGJEGYZÉS:

Lmax: mm
Lmin: mm
di (belső Ø): mm
de (külső Ø): mm

A kiválasztott típus végelemeinek méretei: